# SCHABLONE **P0215**:

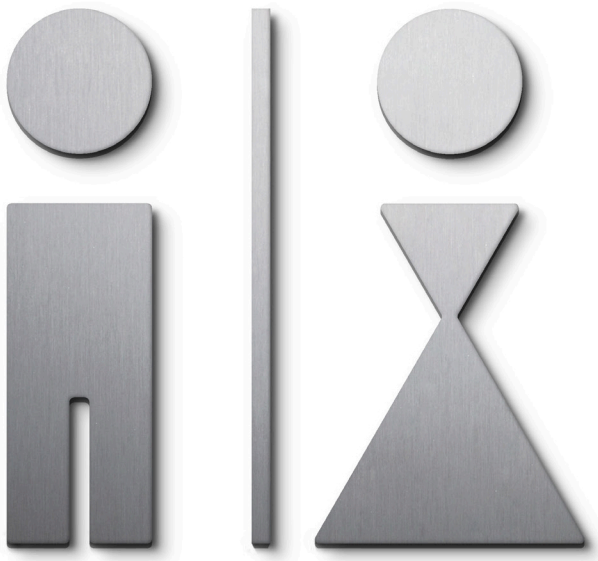

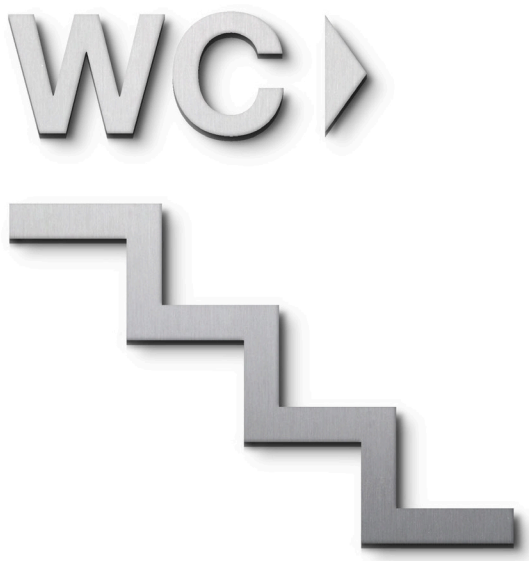


Diese Abbildung zeigt Ihr Piktogramm skaliert.

- Beachten Sie beim Ausdrucken, dass in den Druckeinstellungen unter dem Menüpunkt „Seite anpassen“ bzw. „skalieren“ „Tatsächliche Größe“ eingestellt werden muss.
- Bitte legen Sie danach die Piktogrammteile auf den Ausdruck, um sicherzustellen, dass die Schablone die gleiche Größe hat. Falls nicht prüfen Sie bitte nochmals die Druckeinstellungen.
- Schneiden Sie die Piktogramme entlang der Kontur aus und fixieren Sie dieses Blatt an der gewünschten Position.
- Bei Rückfragen stehen wir Ihnen gerne zur Verfügung.

PHOS
Edelstahl Design

PHOS Design GmbH • Werfstraße 12 • D-76189 Karlsruhe
Tel. +49 (0) 721 530 772-0 • E-Mail: phos@phos.de • www.phos.de

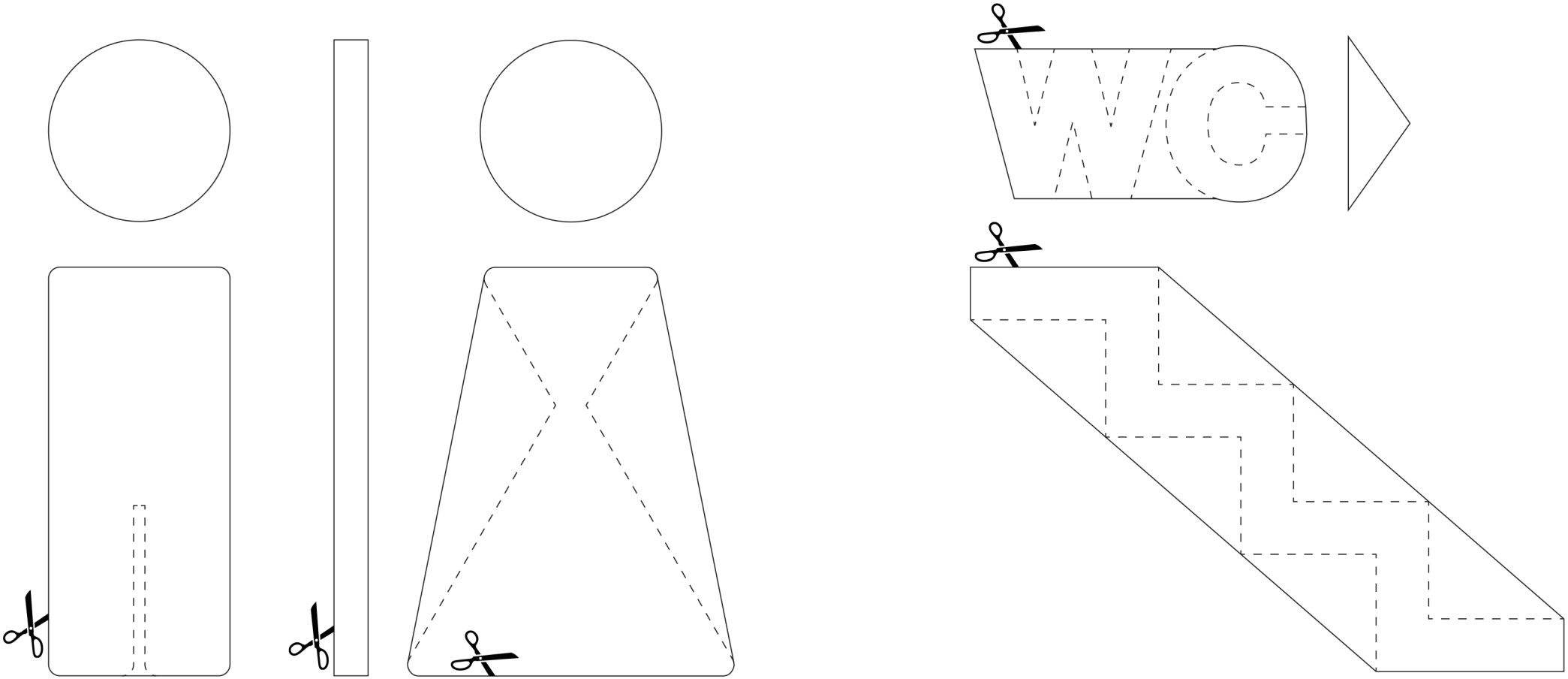

PHOS
Edelstahl Design

PHOS Design GmbH • Werfstraße 12 • D-76189 Karlsruhe
Tel. +49 (0) 721 530 772-0 • E-Mail: phos@phos.de • www.phos.de