DUSCHVORHANGSTANGE **DSFE1000**
HAKEN **HKD**
DUSCHABLAGE **DA300**

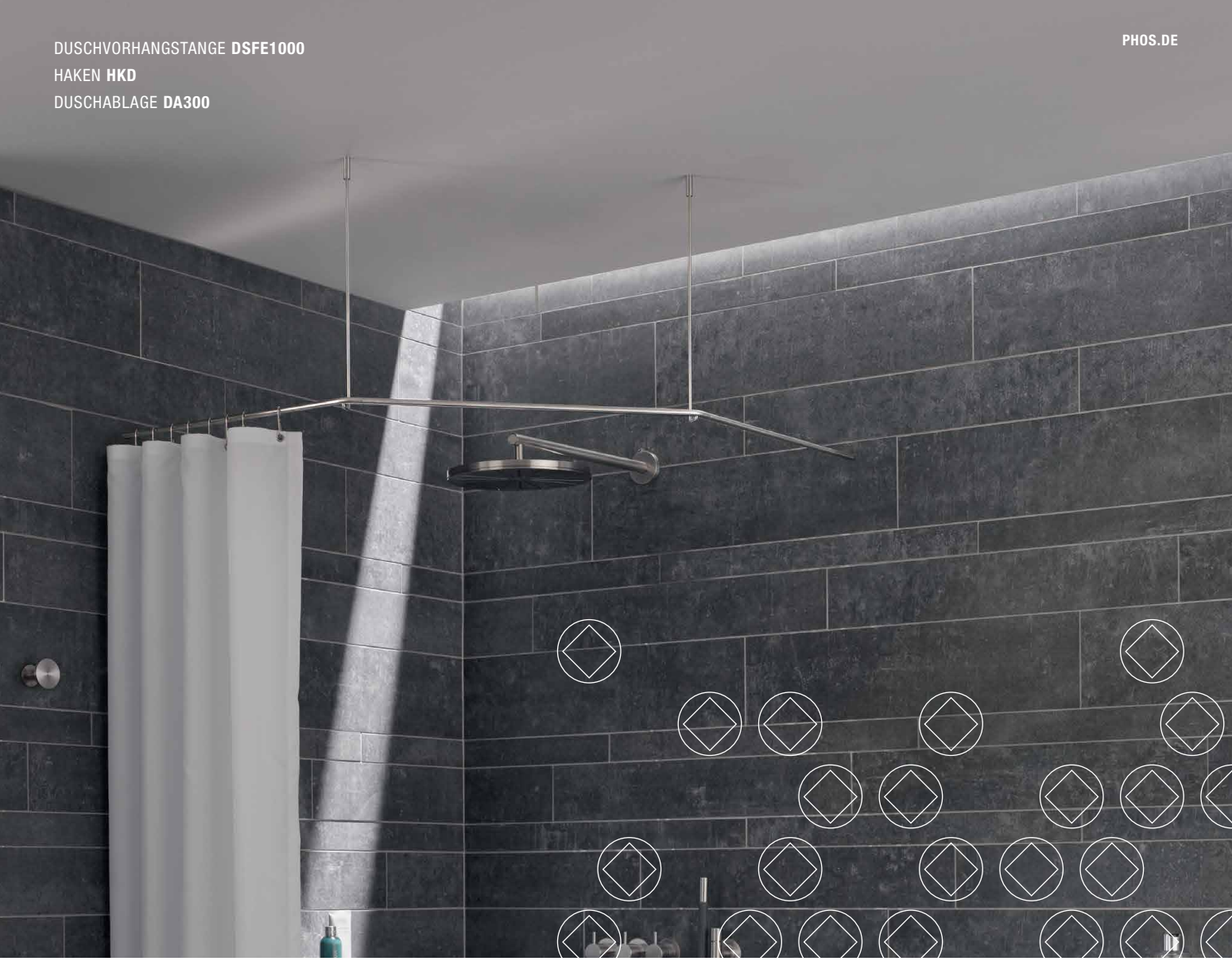

DUSCHVORHANGSTANGEN

FÜR FÜNFECK-DUSCHFLÄCHEN ZUR VERSCHRAUBUNG

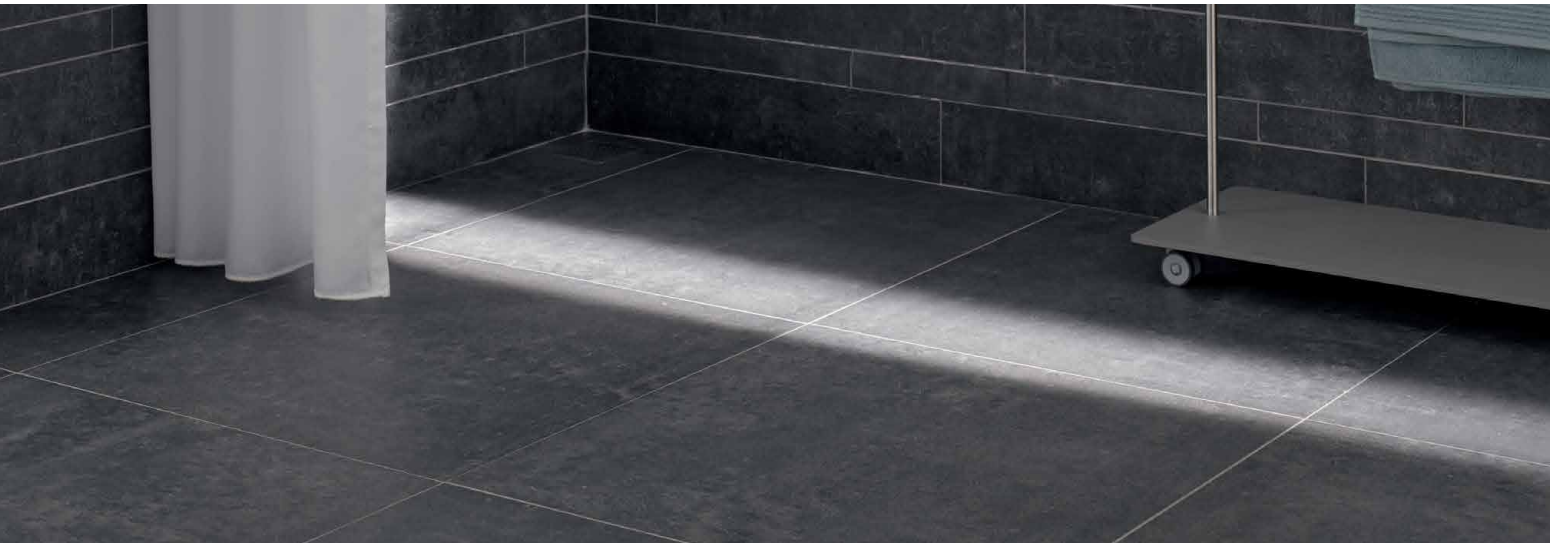

DTD DUSCHVORHANGSTANGE WANDVERSCHRAUBT

Inklusive Montagematerial – auf Anfrage kann die Montage ebenso an Dachschrägen erfolgen.

Durchschleuderhaken HKD für ungehindertes Durchziehen des Vorhangs über die Ecke gesondert erhältlich.

Wandmontage DSFE:

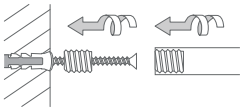

Deckenmontage DSFE:

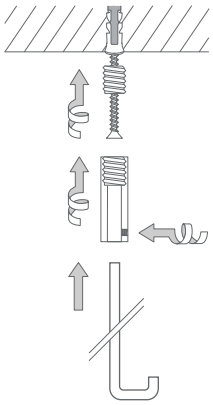

DUSCHVORHANGSTANGEN

FÜR FÜNFECK-DUSCHFLÄCHEN ZUR VERSCHRAUBUNG

Duschvorhangstangen Ø12 mm für Fünfeck-Duschflächen. Inklusive Durchschleuderträgern zur Deckenabhängung in 40 cm Länge (Justiermöglichkeit ± 10 mm), Abhängungen mit Metallsäge individuell einkürzbar. Edelstahl massiv, gebürstet, seidig-matt handgeschliffen.
Auch in individuellen Maßen erhältlich.

DSFE750	Ausführung in 75 x 75 cm.	DSFE1000	Ausführung in 100 x 100 cm.
DSFE800	Ausführung in 80 x 80 cm.	DSFE1050	Ausführung in 105 x 105 cm.
DSFE850	Ausführung in 85 x 85 cm.	DSFE1100	Ausführung in 110 x 110 cm.
DSFE900	Ausführung in 90 x 90 cm.	DSFE1150	Ausführung in 115 x 115 cm.
DSFE950	Ausführung in 95 x 95 cm.	DSFE1200	Ausführung in 120 x 120 cm.

Produktbeispiel DSFE800 Draufsicht:

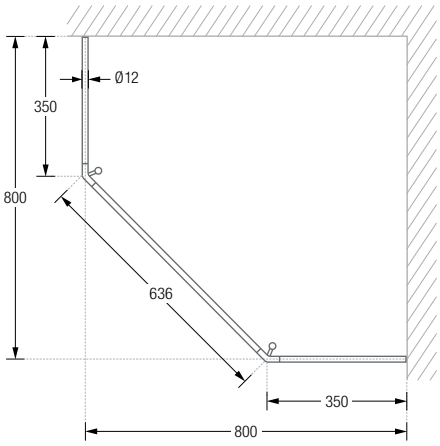

PHOS Design und PHOS Produkte sind durch Marken- und Urheberrecht geschützt. © PHOS Design GmbH, Karlsruhe, 2023