DECKEN-HANDTUCHSTANGEN / -HALTER

PHOS

Inklusive Montagematerial
zur verdeckten Deckenbefestigung.

Montage mit Deckenlager DL12:

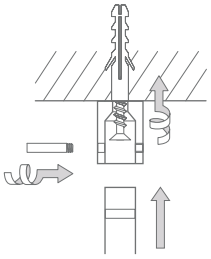

DECKEN-HANDTUCHSTANGEN
TAKE 0

Handtuchstange Take 0 zur verdeckten Deckenbefestigung.
Handtuchstange Ø18 mm. Edelstahl massiv, seidig-matt handgeschliffen.
Serienmaß für 2,50 m Deckenhöhen.
Auch in individuellen Maßen erhältlich.

T0-B Ohne Ablage.
T0G-B Mit einer Glasablage aus 6 mm ESG (Einscheibensicherheitsglas, Unterseite satiniert) mit polierten Kanten. Inklusive zweier Glasbodenträger, in der Höhe frei positionierbar.

T0-B Frontansicht:

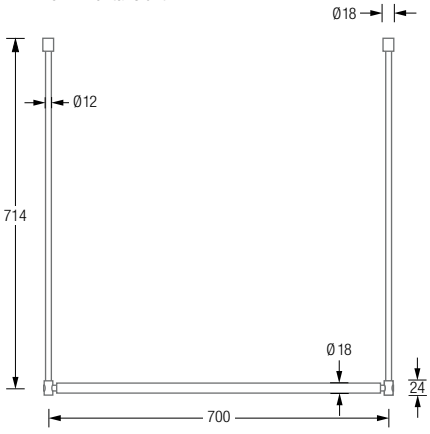

T0G-B Frontansicht:

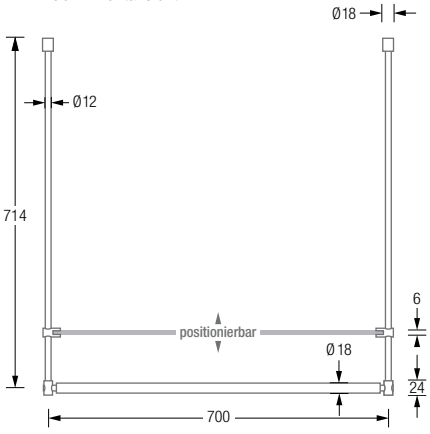

T0G-B Draufsicht:

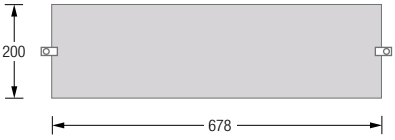

DECKEN-HANDTUCHHALTER

TAKE 3 UND TAKE 5

Decken-Handtuchhalter mit drei oder fünf um 360° drehbaren Haken. Zur verdeckten Deckenbefestigung. Edelstahl massiv, seidig-matt handgeschliffen. Serienmaß für 2,50 m Deckenhöhen. Auch in individuellen Maßen erhältlich.

T3-B Take 3, mit drei drehbaren Haken.
T5-B Take 5, mit fünf drehbaren Haken.

Inklusive Montagematerial zur verdeckten Deckenverschraubung.

GOOD DESIGN

Objekt der ständigen Ausstellung des Chicago Athenaeum: Museum of Architecture and Design. Good Design Award 2002 – The Chicago Athenaeum. Design: Andreas Winkler.

T3-B:

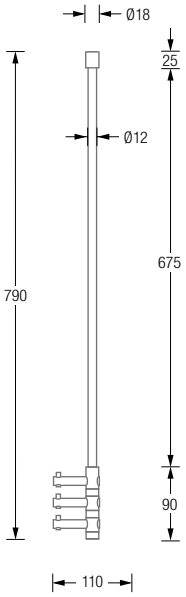

T5-B:

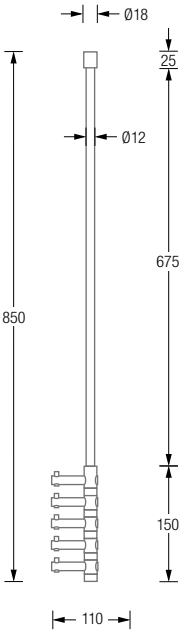
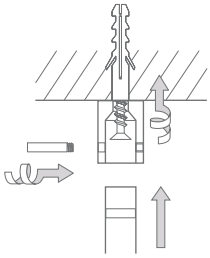
Montage mit Deckenlager DL12: