KARLSRUHER TISCH
SCHREIBTISCHE

Sketch Bo
KINFOLK
KINFOLK

Inklusive Montagematerial.

Hochwertiges Zubehör erhältlich:
Schublade siehe Seite 8.
Kabelkanal siehe Seite 10.
PC-Halterung siehe Seite 13.
Tischbein-Verlängerungen siehe Seite 23.

Optional können die Tische mit Bodenrollen ausgestattet werden, siehe Seite 20.

KARLSRUHER TISCH

SCHREIBTISCHE MIT MELAMIN-OBERFLÄCHE

Schreibtische in klarer, minimalistischer Form, hergestellt in Karlsruhe. Solides und langlebiges Tischgestell aus massiven Edelstahlelementen (140 x 60 x 72,5 cm), gebürstet, seidig-matt handgeschliffen. Universell einsetzbar durch flexibel positionierbare Querverstrebung. Tischplatte mit beidseitiger Melaminharz-Beschichtung in mattweiß (glatt) oder mattschwarz bzw. mattgrau (mit feiner, sandiger Perlstruktur). Hochwertig verarbeitete und versiegelte Multiplex-Dekorkanten in Echtholz Birke. Die Tischplatte wird stabil mit den Tischzargen verschraubt. Die Höhe des Tisches beträgt 75 cm. Einfache und schnelle Montage.
Mit vier höhenverstellbaren Füßen* zum Ausgleich von Bodenunebenheiten.
Auch in individuellen Maßen und Ausführungen erhältlich.

KATI-S1-200x90-MW	Ausführung mit mattweißer Tischplatte 200 x 90 x 2,5 cm.
KATI-S1-180x90-MW	Ausführung mit mattweißer Tischplatte 180 x 90 x 2,5 cm.
KATI-S1-160x80-MW	Ausführung mit mattweißer Tischplatte 160 x 80 x 2,5 cm.
KATI-S1-140x60-MW	Ausführung mit mattweißer Tischplatte 140 x 60 x 2,5 cm.
KATI-S1-200x90-MS	Ausführung mit mattschwarzer Tischplatte 200 x 90 x 2,5 cm.
KATI-S1-180x90-MS	Ausführung mit mattschwarzer Tischplatte 180 x 90 x 2,5 cm.
KATI-S1-160x80-MS	Ausführung mit mattschwarzer Tischplatte 160 x 80 x 2,5 cm.
KATI-S1-140x60-MS	Ausführung mit mattschwarzer Tischplatte 140 x 60 x 2,5 cm.
KATI-S1-200x90-MG	Ausführung mit mattgrauer Tischplatte 200 x 90 x 2,5 cm.
KATI-S1-180x90-MG	Ausführung mit mattgrauer Tischplatte 180 x 90 x 2,5 cm.
KATI-S1-160x80-MG	Ausführung mit mattgrauer Tischplatte 160 x 80 x 2,5 cm.
KATI-S1-140x60-MG	Ausführung mit mattgrauer Tischplatte 140 x 60 x 2,5 cm.

Produktbeispiel KATI-S1-200x90-MW / -MS / -MG:

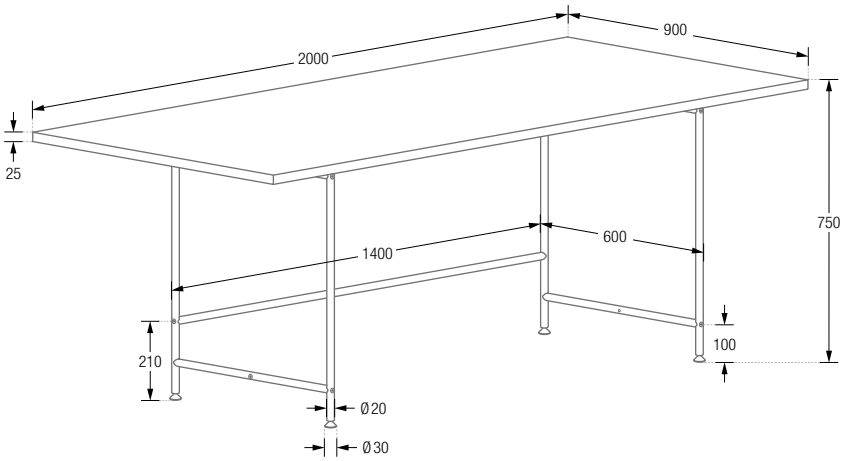

*Mit hochwertigen POM-Auflageflächen / Bodenschonern (schwarz) ausgestattet.
Die Tischfüße haben standardmäßig Ø 30 mm, sie sind optional auch in Ø 20 mm erhältlich, siehe Seite 20.

Inklusive Montagematerial.

Hochwertiges Zubehör erhältlich:
Schublade siehe Seite 8.
Kabelkanal siehe Seite 10.
PC-Halterung siehe Seite 13.
Tischbein-Verlängerungen siehe Seite 23.

Optional können die Tische mit Bodenrollen ausgestattet werden, siehe Seite 20.

KARLSRUHER TISCH

SCHREIBTISCHE MIT LINOLEUM-OBERFLÄCHE

Schreibtische in klarer, minimalistischer Form, hergestellt in Karlsruhe. Solides und langlebiges Tischgestell aus massiven Edelstahlelementen (140 x 60 x 72,5 cm), gebürstet, seidig-matt handgeschliffen. Universell einsetzbar durch flexibel positionierbare Querverstrebung. Tischplatte mit einseitiger, anthrazitfarbener Linoleum-Beschichtung mit hochwertig verarbeiteten und versiegelten Multiplex-Dekorkanten in Echtholz Birke. Die seidig-matte Tischoberfläche verfügt durch das Naturmaterial Linoleum über eine angenehm weiche und warme Haptik. Aufgrund seiner Zusammensetzung verfügt Linoleum über antistatische Eigenschaften und ist pflegeleicht. Die Tischplatte wird stabil mit den Tischzargen verschraubt. Die Höhe des Tisches beträgt 75 cm. Einfache und schnelle Montage. Mit vier höhenverstellbaren Füßen* zum Ausgleich von Bodenunebenheiten.
Auch in individuellen Maßen und Ausführungen erhältlich.

KATI-S1-200x90-L4178	Ausführung mit seidig-matter, anthrazitfarbener Tischplatte 200 x 90 x 2,6 cm.
KATI-S1-180x90-L4178	Ausführung mit seidig-matter, anthrazitfarbener Tischplatte 180 x 90 x 2,6 cm.
KATI-S1-160x80-L4178	Ausführung mit seidig-matter, anthrazitfarbener Tischplatte 160 x 80 x 2,6 cm.
KATI-S1-140x60-L4178	Ausführung mit seidig-matter, anthrazitfarbener Tischplatte 140 x 60 x 2,6 cm.

Produktbeispiel KATI-S1-140x60-L4178:

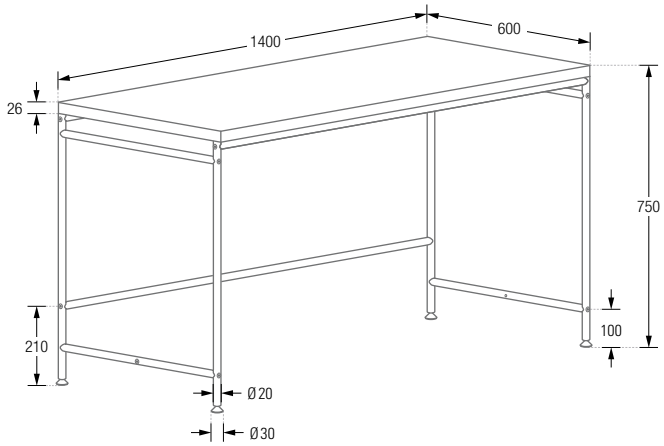

Produktbeispiel KATI-S1-200x90-L4178:

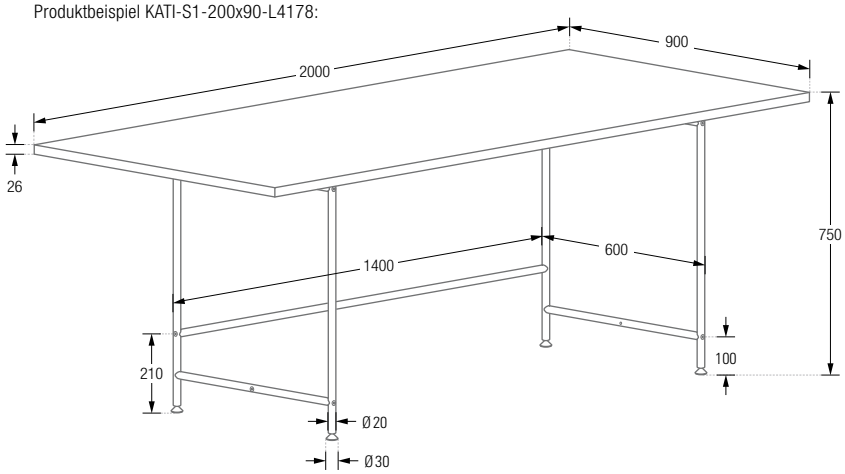

*Mit hochwertigen POM-Auflageflächen / Bodenschonern (schwarz) ausgestattet.
Die Tischfüße haben standardmäßig Ø 30 mm, sie sind optional auch in Ø 20 mm erhältlich, siehe Seite 20.

SCHREIBTISCH **KATI-S1-180x90-L4178**
SCHUBLADE **KATI-US**

KATI-S1-180x90-MW
KATI-US

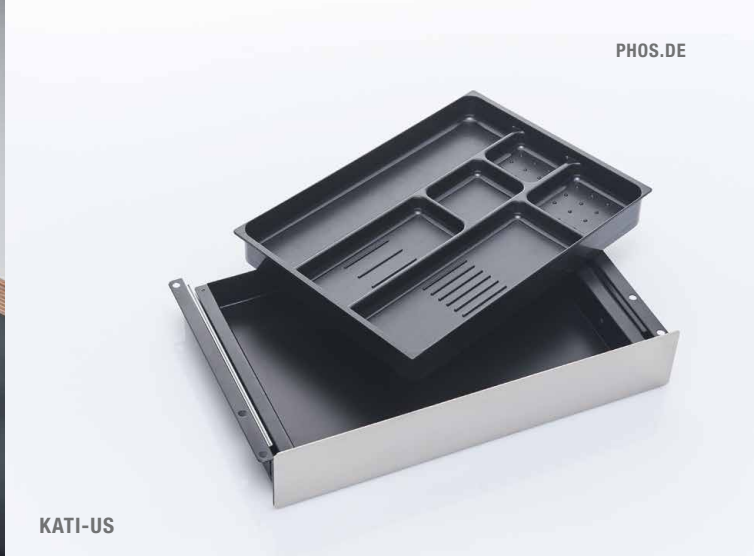

KATI-US

Inklusive Montagematerial.

Schreibtisch KATI-S1-180x90-MW
siehe Seite 3.

Schreibtisch KATI-S1-180x90-L4178
siehe Seite 5.

SCHREIBTISCH-ZUBEHÖR

SCHUBLADE

KATI-US

Kompakte und hochwertig verarbeitete Unterbauschublade zur Verschraubung unter der Tischplatte, mit herausnehmbarer Utensilien-Einlage. Schublade aus schwarz pulverbeschichtetem Stahl mit Frontblende aus Edelstahl massiv, gebürstet, seidig-matt handgeschliffen.

KATI-US Frontansicht:

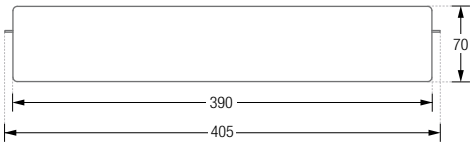

KATI-US Seitenansicht:

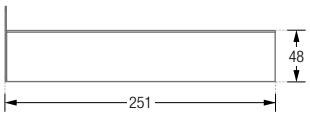

KATI-US Draufsicht:

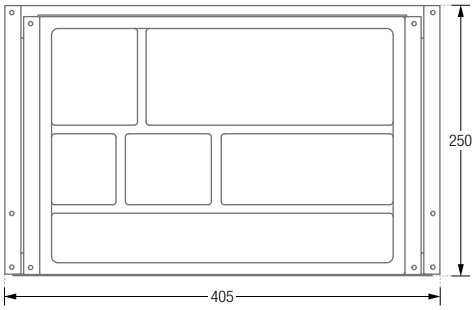

SCHREIBTISCH **KATI-S1-160x80-MG**
KABELKANAL **KATI-KK**

KATI-KK

KATI-KK

Inklusive Montagematerial.

Schreibtisch KATI-S1-180x90-MW siehe Seite 3.

Schreibtisch KATI-S1-180x90-L4178 siehe Seite 5.

SCHREIBTISCHZUBEHÖR
KABELKANAL

KATI-KK Kabelkanal zur Verstauung von Kabeln, Netzteilen oder Mehrfachsteckdosen.
In klarem Design und hochwertiger Verarbeitung aus seidig-matt schwarz pulverbeschichtetem Stahl.
Der Kabelkanal ist beidseitig aufklappbar. Die innen liegende Kabelfixierung sorgt für Zugentlastung.
Zur einfachen Selbstmontage mit stabiler, doppelte Verschraubung unter der Tischplatte.

KATI-KK Frontansicht:

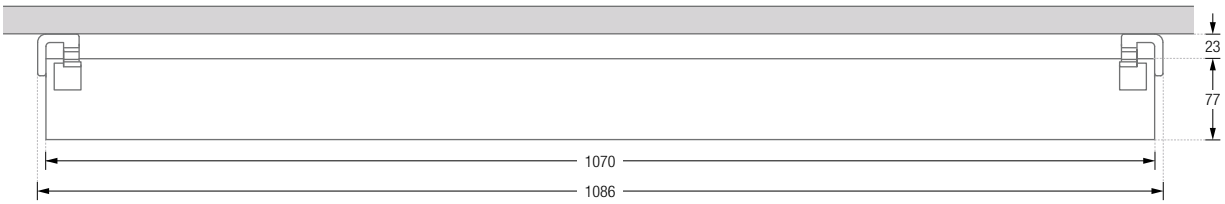

KATI-KK Draufsicht:

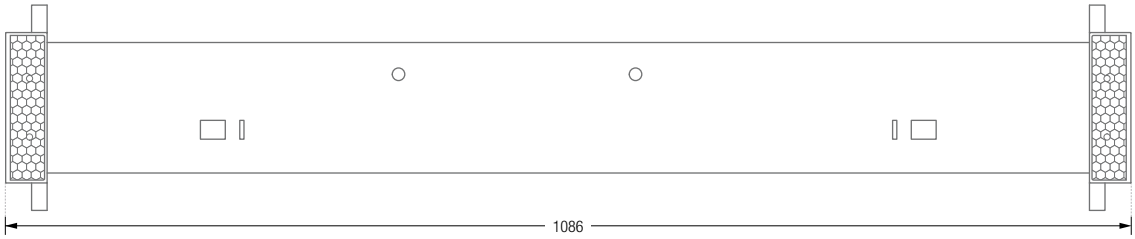

KATI-KK Seitenansicht:

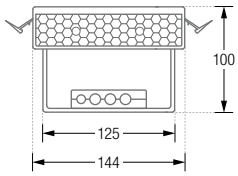

SCHREIBTISCH **KATI-S1-180x90-MW**
KABELKANAL **KATI-KK** GEÖFFNET

SCHREIBTISCH **KATI-S1-180x90-L4178**
KABELKANAL **KATI-KK** GESCHLOSSEN

PHOS
PHOS

SCHREIBTISCH **KATI-S1-160x80-MW**
PC-HALTERUNG **PCH1**

PC-HALTERUNG

PCH1 PC-Halterung zum Einhängen am Tischgestell (nach innen oder außen), mit zwei flexibel einstellbaren Spanngurten. Für alle gängigen Towergrößen geeignet, Tragfähigkeit bis 20 kg, einfache Montage.

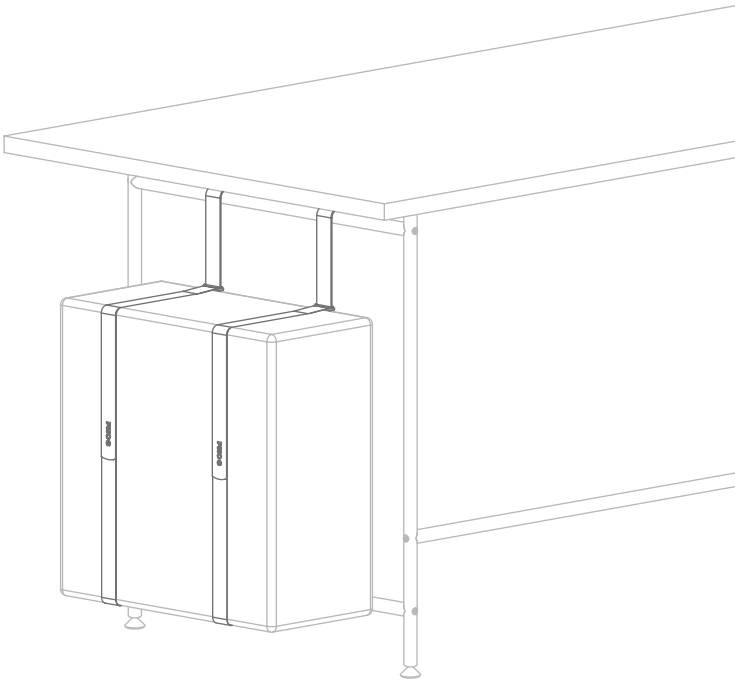

TISCHPLATTE MELAMINHARZ WEISS

TISCHPLATTE MELAMINHARZ GRAU

TISCHPLATTE MELAMINHARZ SCHWARZ

TISCHPLATTE LINOLEUM ANTHRAZIT

KARLSRUHER TISCH

TISCHPLATTEN-ÜBERSICHT SCHREIBTISCHE

Tischplatten mit beidseitiger Melaminharz-Beschichtung in mattweiß (glatt) oder mattschwarz bzw. mattgrau (mit feiner, sandiger Perlstruktur). Hochwertig verarbeitete und versiegelte Multiplex-Dekorkanten in Echtholz Birke (Plattenstärke 2,5 cm).

Tischplatten mit einseitiger, anthrazitfarbener Linoleum-Beschichtung. Hochwertig verarbeitete und versiegelte Multiplex-Dekorkanten in Echtholz Birke (Plattenstärke 2,6 cm). Die seidig-matte Tischoberfläche verfügt durch das Naturmaterial Linoleum über eine angenehm weiche und warme Haptik. Aufgrund seiner Zusammensetzung verfügt Linoleum über antistatische Eigenschaften und ist pflegeleicht.

Auch in individuellen Maßen und Ausführungen erhältlich.

Schreibtisch 140x60:

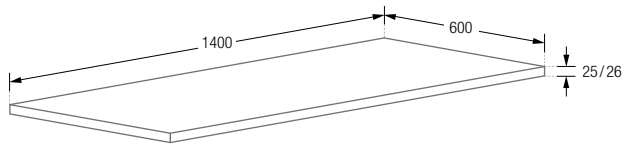

Schreibtisch 160x80:

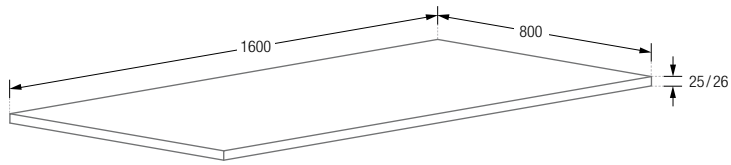

Schreibtisch 180x90:

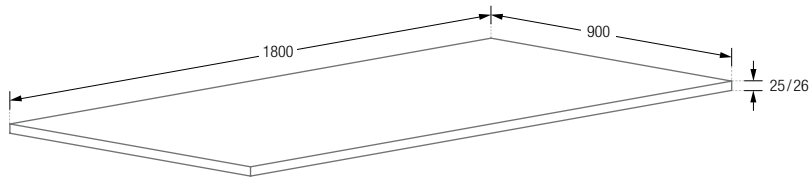

Schreibtisch 200x90:

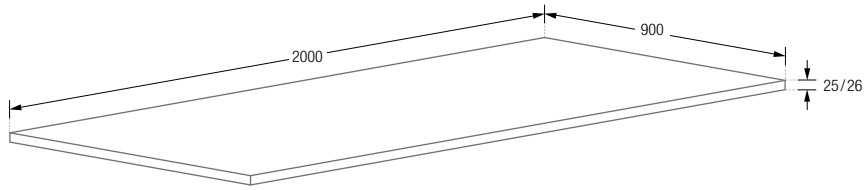

Inklusive Montagematerial.

Tischbein-Verlängerungen siehe Seite 23.

Optional können die Tischgestelle mit Bodenrollen ausgestattet werden, siehe Seite 20.

KARLSRUHER TISCH

TISCHGESTELL SCHREIBTISCHE

KATI-K1-TG

Tischgestell in klarer, minimalistischer Form, hergestellt in Karlsruhe. Solide und langlebig, aus massiven Edelstahlelementen, gebürstet, seidig-matt handgeschliffen. Universell einsetzbar durch zentral oder dezentral positionierbare Querverstrebung. Einfache und schnelle Montage mit vier höhenverstellbaren Füßen* zum Ausgleich von Bodenunebenheiten. Maße 140 x 60 x 72,5 cm (ca. 23 kg).
Auch in individuellen Maßen und Ausführungen erhältlich.

KATI-K1-TG:

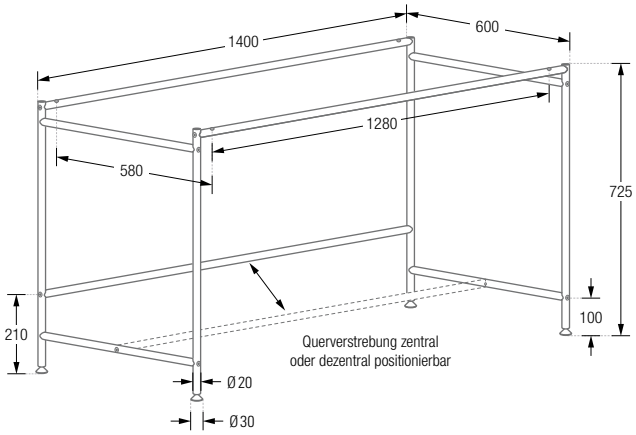

*Mit hochwertigen POM-Auflageflächen / Bodenschonern (schwarz) ausgestattet.
Die Tischfüße haben standardmäßig Ø 30 mm, sie sind optional auch in Ø 20 mm erhältlich, siehe Seite 20.

SCHREIBTISCH **KATI-S1-160x80-MW**
GARDEROBENWAGEN **GW1K-BPGe**
KLEIDERBÜGEL **KB2**

MF20-10

MF30-15

KATI-ROLLE-Set4

KARLSRUHER TISCH
TISCHFÜSSE

Solide Tischfüße zum Einschrauben. Zum schnellen und unkomplizierten Ausgleichen von Bodenunebenheiten. Verpackungseinheit: Vier Stück. Edelstahl massiv, feingedreht. Mit hochwertigen POM-Auflageflächen / Bodenschonern (schwarz) ausgestattet.

MF20-10-Set4 Vier Tischfüße mit Ø 20 mm, Höhe 12 mm, mit M6 x 9 Gewinde.
MF30-15-Set4 Vier Tischfüße mit Ø 30 mm, Höhe 17 mm, mit M6 x 9 Gewinde.

MF20-10-Set6 Sechs Tischfüße mit Ø 20 mm, Höhe 12 mm, mit M6 x 9 Gewinde.
MF30-15-Set6 Sechs Tischfüße mit Ø 30 mm, Höhe 17 mm, mit M6 x 9 Gewinde.

MF20-10-Set4 / Set6:

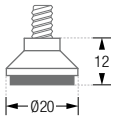

MF30-15-Set4 / Set6:

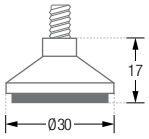

KARLSRUHER TISCH
BODENROLLEN / LENKROLLEN

Solide, hochwertige Doppel-Lenkrollen (um 360° drehbar) aus verschleißbeständigem Polyamid. Sehr gutes Laufverhalten und geringes Fahrgeräusch. Die Rollen werden anstelle der Tischfüße montiert (mit M6 Gewinde) – dadurch ergibt sich eine Erhöhung von 4,5 cm. Tragfähigkeit von 50 kg / Rolle, Verpackungseinheit: Vier Stück.

KATI-ROLLE-Set4 Vier Bodenrollen mit Bremsen.

KATI-ROLLE-Set4:

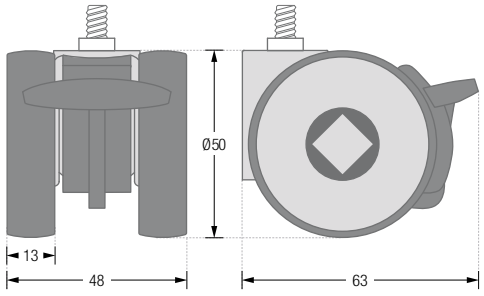

SCHREIBTISCH **KATI-S1-140x60-MW** MIT BODENROLLEN

Montage MF20-10-Set4
und KATI-TBV-40-Set4:

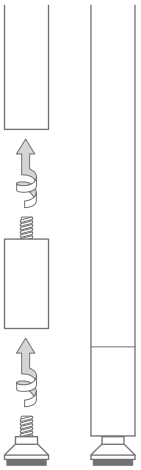

KARLSRUHER TISCH
TISCHBEIN-VERLÄNGERUNGEN

Tischbein-Verlängerungen zum Zwischenschrauben am unteren Tischbeinende mit M6 x 10 Gewinde. Zur Tischerhöhung von 2, 4, oder 6 cm, Verpackungseinheit: Vier Stück. Edelstahl massiv, gebürstet, seidig-matt handgeschliffen.

KATI-TBV-20-Set4	Vier Tischbein-Verlängerungen in 20 mm Höhe.
KATI-TBV-40-Set4	Vier Tischbein-Verlängerungen in 40 mm Höhe.
KATI-TBV-60-Set4	Vier Tischbein-Verlängerungen in 60 mm Höhe.

KATI-TBV-20-Set4:

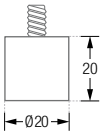

KATI-TBV-40-Set4:

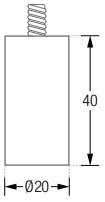

KATI-TBV-60-Set4:

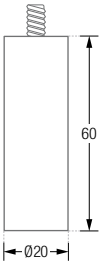

SCHREIBTISCHE **KATI-S1-200x90-MW**

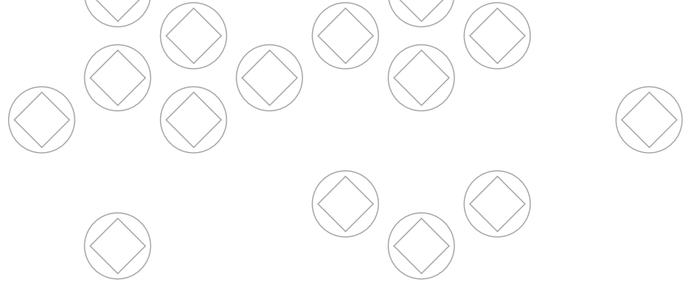

KARLSRUHER TISCH

DESIGN-ÜBERSICHT

Maßstab 1:25

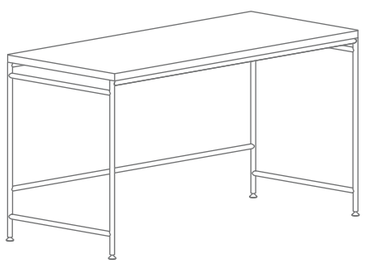

Schreibtische
KATI-S1-140x60-MW / -MS / -MG / -L4178

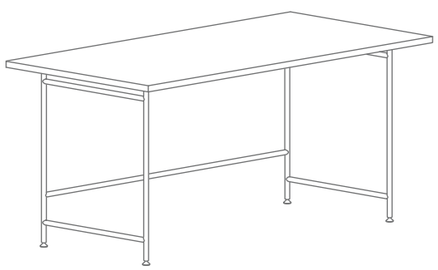

Schreibtische
KATI-S1-160x80-MW / -MS / -MG / -L4178

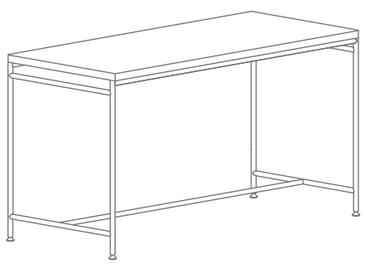

Esstische
KATI-E1-140x60-MW / -MS / -MG / -L4178

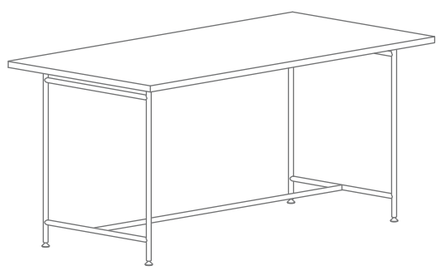

Esstische
KATI-E1-160x80-MW / -MS / -MG / -L4178

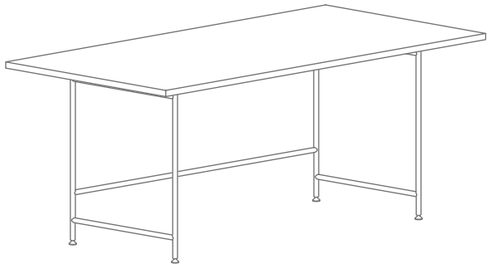

Schreibtische
KATI-S1-180x90-MW / -MS / -MG / -L4178

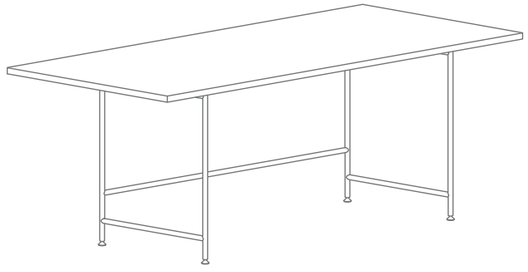

Schreibtische
KATI-S1-200x90-MW / -MS / -MG / -L4178

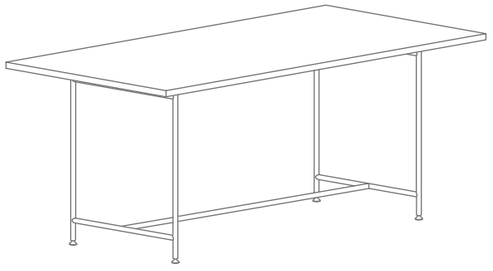

Esstische
KATI-E1-180x90-MW / -MS / -MG / -L4178

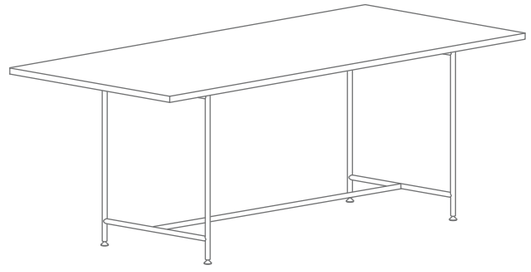

Esstische
KATI-E1-200x90-MW / -MS / -MG / -L4178

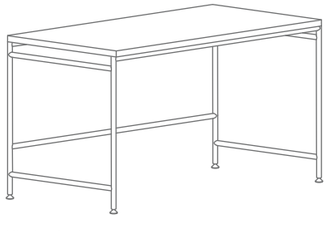

Kindertische
KATI-S2K-120x60-MW / -MS / -MG / -L4178

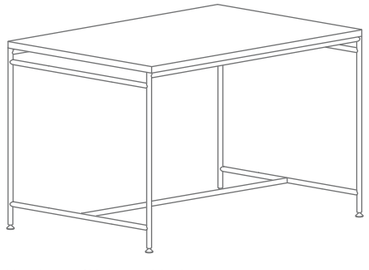

Kantinen- / Universaltische
KATI-U1-120x80-MW / -MS / -MG / -L4178

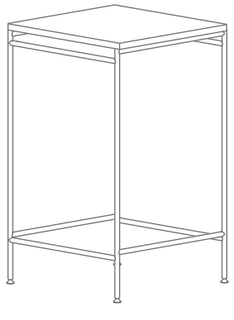

Steh- / Bistrotische
KATI-T1-60x60-MW / -MS / -MG / -L4178

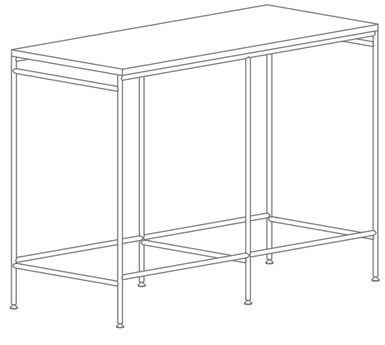

Steh- / Bistrotische
KATI-T1-150x60-MW / -MS / -MG / -L4178

PHOS Design und PHOS Produkte sind durch Marken- und Urheberrecht geschützt. © PHOS Design GmbH, Karlsruhe, 2023