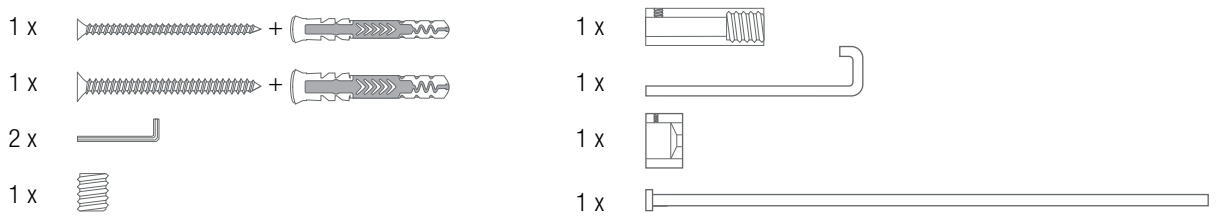

1

Bohrpunkte ① und ②:

Der Abstand der Wandmarkierung ① zur Decke entspricht der Länge der Deckenabhängung (Y).
Der Abstand der Deckenmarkierung ② zur Wand entspricht der Gesamtlänge der Duschvorhangstange (X) minus 5 cm (DSN12-DW-1) bzw. minus 10 cm (DSN12-DW-2).
Die Deckenmarkierung ist zur Wandmarkierung 2,4 cm nach innen versetzt.

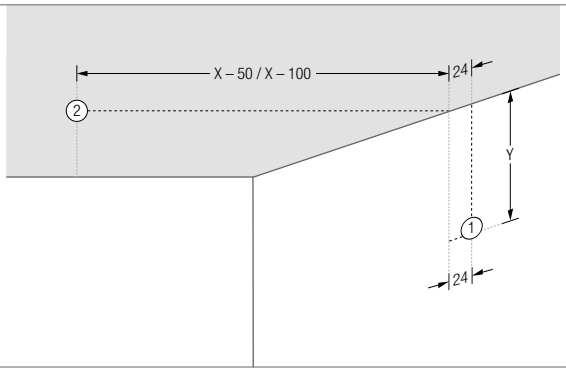

2

Bohrpunkt ①: Ø 6, 6 x 50, 4 x 60

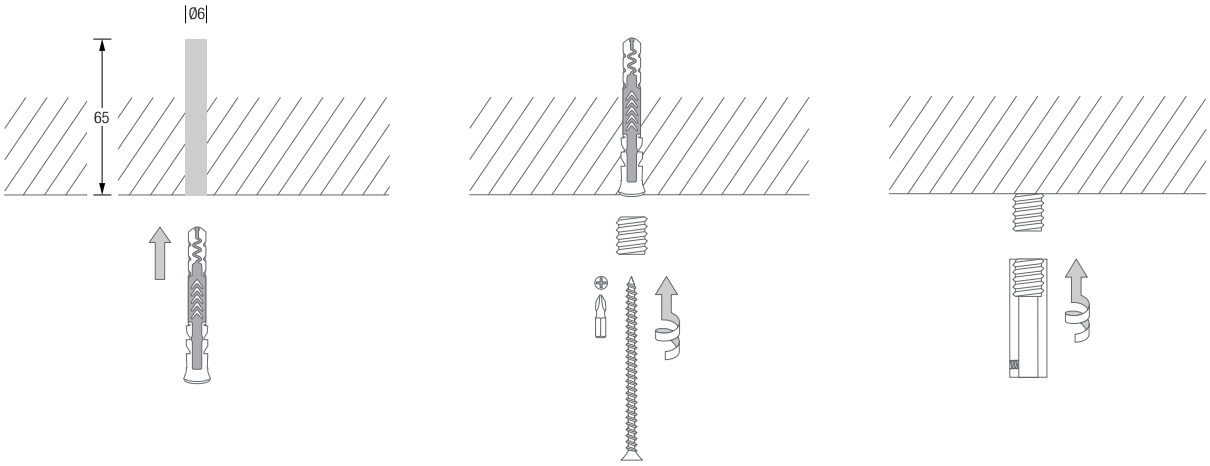

3

Bohrpunkt ②: Ø 8, 8 x 50, 5 x 60

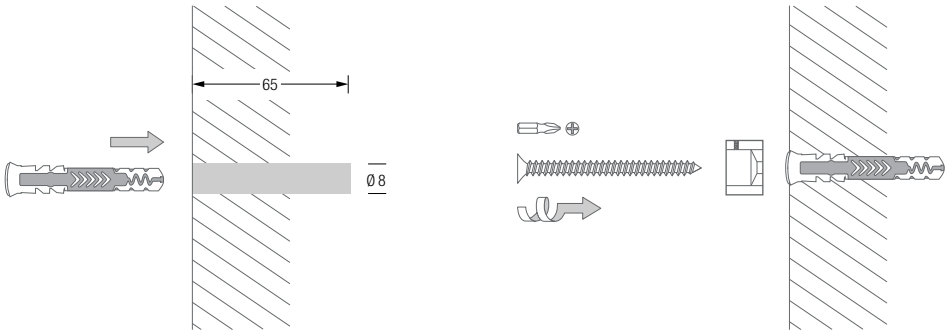

4 **OPTIONAL DECKENTRÄGER KÜRZEN:**

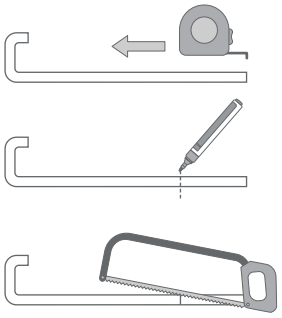

5

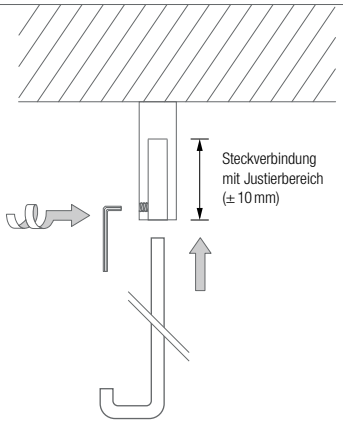

6

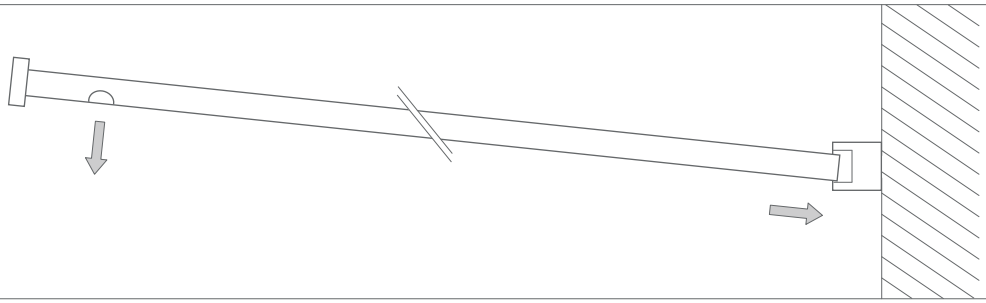

7

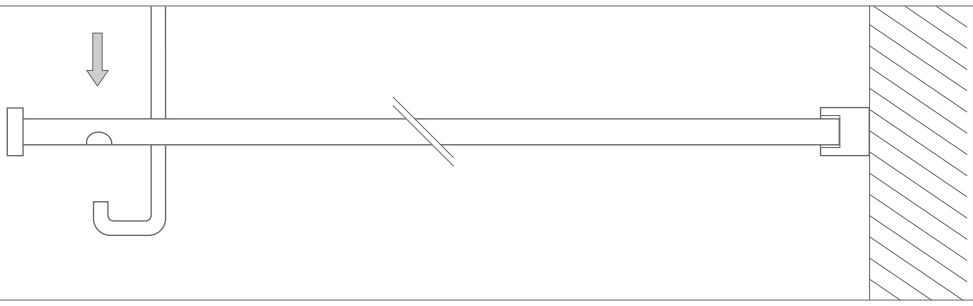

8

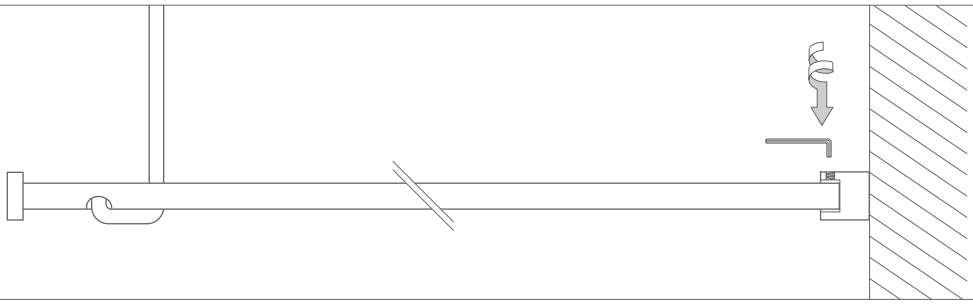

9

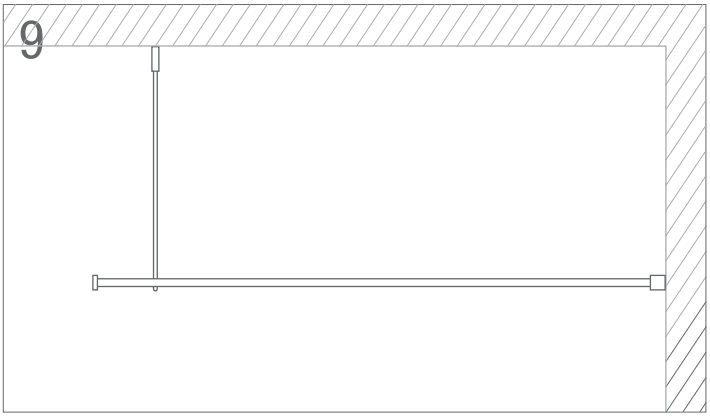

PHOS Design und PHOS Produkte sind durch Marken- und Urheberrecht geschützt. Unsere Montageanleitungen beziehen sich auf unsere Serienprodukte. Sollten Sie ein individuelles PHOS-Produkt bestellt haben, können die Angaben, wie z. B. Vermaßungen, abweichen. Bei Fragen hierzu kontaktieren Sie uns bitte gerne – per Telefon + 49 721 530772-0 oder per E-Mail phos@phos.de.

EINE AUSFÜHRLICHE MONTAGEANLEITUNG ERHALTEN SIE MIT DER LIEFERUNG.

© PHOS Design GmbH, Karlsruhe, 2023

PHOS Edelstahl Design
PHOS DESIGN GMBH
WERFTSTRASSE 12 | 76189 KARLSRUHE
TELEFON + 49 721 530772-0 | FAX -22
PHOS@PHOS.DE | WWW.PHOS.DE