SCHUHBÄNKE

SCHUHBANK **GSB1400-3-Eiche**

SCHUHBÄNKE
DESIGN-ÜBERSICHT

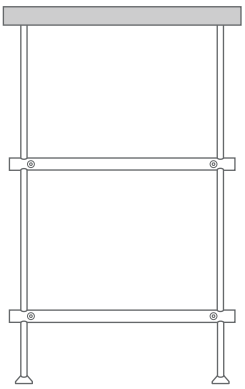

SCHUHBÄNKE* SB-2-Eiche

BREITE 65–145 CM
HÖHE 50 CM
2 höhenverstellbare Regalböden
siehe Seite 4 und 6.

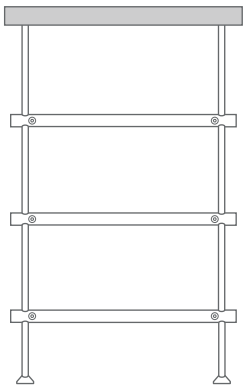

SCHUHBÄNKE* SB-3-Eiche

BREITE 35–145 CM
HÖHE 50 CM
3 höhenverstellbare Regalböden
siehe Seite 4 und 6.

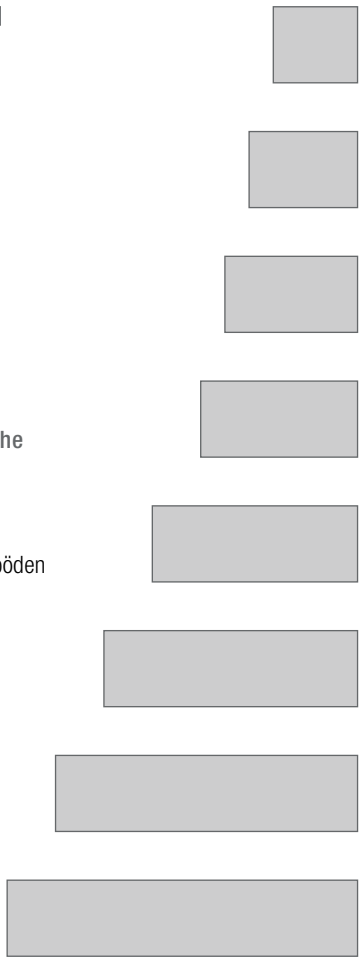

Schuhbank **SB300-3-Eiche**
Breite 35 cm, siehe Seite 4.

Schuhbank **SB400-3-Eiche**
Breite 45 cm, siehe Seite 4.

Schuhbank **SB500-3-Eiche**
Breite 55 cm, siehe Seite 4.

Schuhbänke **SB600-2-Eiche / -3-Eiche**
Breite 65 cm, siehe Seite 4.

Schuhbänke **SB800-2-Eiche / -3-Eiche**
Breite 85 cm, siehe Seite 4.

Schuhbänke **SB1000-2-Eiche / -3-Eiche**
Breite 105 cm, siehe Seite 4.

Schuhbänke **SB1200-2-Eiche / -3-Eiche**
Breite 125 cm, siehe Seite 6.

Schuhbänke **SB1400-2-Eiche / -3-Eiche**
Breite 145 cm, siehe Seite 6.

*Auch in individuellen Maßen oder mit Bodenrollen siehe Seite 8 erhältlich.

SCHUHBÄNKE
MIT SITZFLÄCHEN AUS EICHENHOLZ

Die Ablage aus zweifach geöltem, massivem Eichenholz verleiht unseren soliden Schuhregalen eine zusätzliche Funktion als Sitzfläche. Die Sitzhöhe beträgt 50 cm. Mit individuell positionierbaren Regalböden (Edelstahl massiv, gebürstet, seidig-matt handgeschliffen.) und höhenverstellbaren Füßen* zum Ausgleich von Bodenunebenheiten. Das klassische und schlichte Design lässt sich mit jeder Inneneinrichtung kombinieren und ist ein langlebiger Begleiter. In Kombination mit unseren PHOS-Garderoben ergeben sich vielfältige Gestaltungsmöglichkeiten. In verschiedenen Standard-Breiten erhältlich.

Schuhbänke mit zwei höhenverstellbaren Regalböden:

SB600-2-Eiche	Ausführung in 65 cm Breite.
SB800-2-Eiche	Ausführung in 85 cm Breite.
SB1000-2-Eiche	Ausführung in 105 cm Breite.

Schuhbänke mit drei höhenverstellbaren Regalböden:

SB300-3-Eiche	Ausführung in 35 cm Breite.
SB400-3-Eiche	Ausführung in 45 cm Breite.
SB500-3-Eiche	Ausführung in 55 cm Breite.
SB600-3-Eiche	Ausführung in 65 cm Breite.
SB800-3-Eiche	Ausführung in 85 cm Breite.
SB1000-3-Eiche	Ausführung in 105 cm Breite.

Produktbeispiel SB800-2-Eiche Seitenansicht:

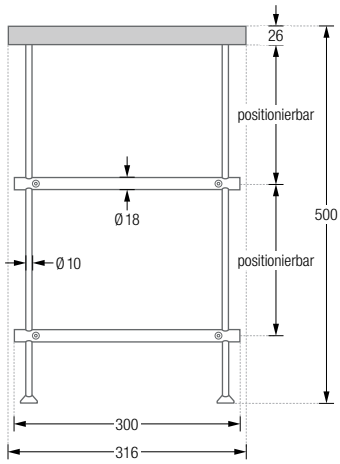

Produktbeispiel SB800-3-Eiche Seitenansicht:

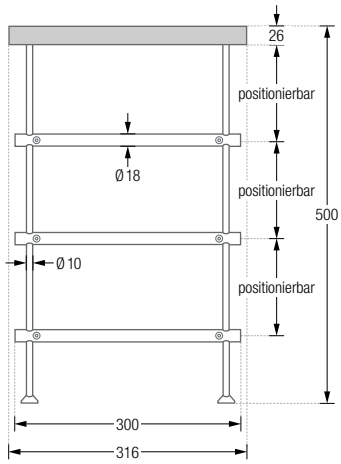

Produktbeispiel SB800-2-Eiche / -3-Eiche Draufsicht:

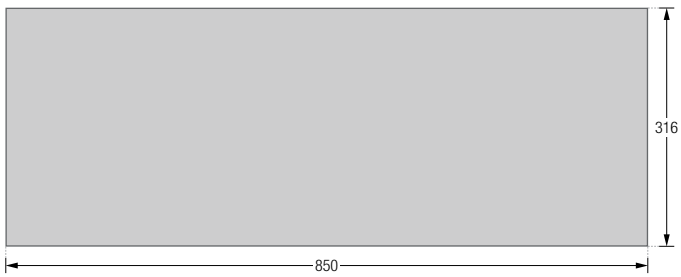

*Mit hochwertigen POM-Auflageflächen / Bodenschonern (schwarz) ausgestattet.

Individuelle Maße erhältlich.

Individuelle Hölzer auf Anfrage.

Optional können die Schuhbänke mit Bodenrollen ausgestattet werden, siehe Seite 8.

SCHUHBÄNKE

MIT SITZFLÄCHEN AUS EICHENHOLZ

Die Ablage aus zweifach geöltem, massivem Eichenholz verleiht unseren soliden Schuhregalen eine zusätzliche Funktion als Sitzfläche. Die Sitzhöhe beträgt 50 cm. Mit individuell positionierbaren Regalböden (Edelstahl massiv, gebürstet, seidig-matt handgeschliffen) und höhenverstellbaren Füßen* zum Ausgleich von Bodenunebenheiten. Das klassische und schlichte Design lässt sich mit jeder Inneneinrichtung kombinieren und ist ein langlebiger Begleiter. In Kombination mit den PHOS-Garderoben ergeben sich vielfältige Gestaltungsmöglichkeiten. In zwei Standard-Breiten erhältlich.

Schuhbänke mit zwei höhenverstellbaren Regalböden:

SB1200-2-Eiche Ausführung in 125 cm Breite.
SB1400-2-Eiche Ausführung in 145 cm Breite.

Schuhbänke mit drei höhenverstellbaren Regalböden:

SB1200-3-Eiche Ausführung in 125 cm Breite.
SB1400-3-Eiche Ausführung in 145 cm Breite.

Produktbeispiel SB1200-2-Eiche Seitenansicht:

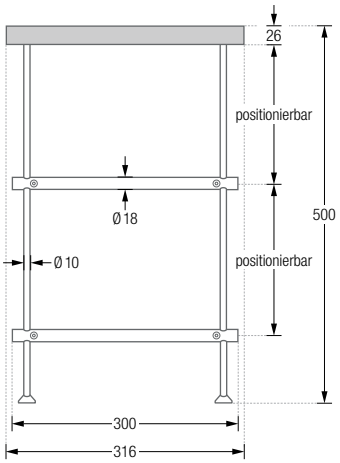

Produktbeispiel SB1200-3-Eiche Seitenansicht:

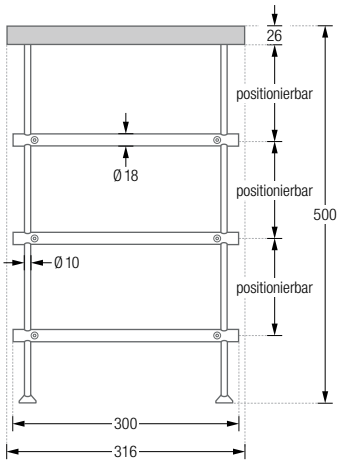

Produktbeispiel SB1200-2-Eiche / -3-Eiche Draufsicht:

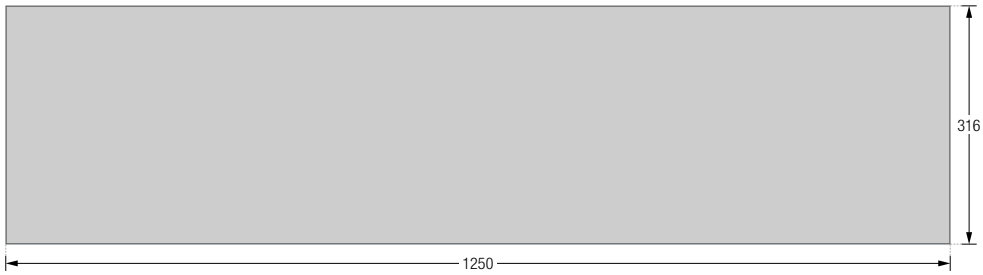

*Mit hochwertigen POM-Auflageflächen / Bodenschonern (schwarz) ausgestattet.

SR-ROLLE MIT BREMSE

SR-ROLLE OHNE BREMSE

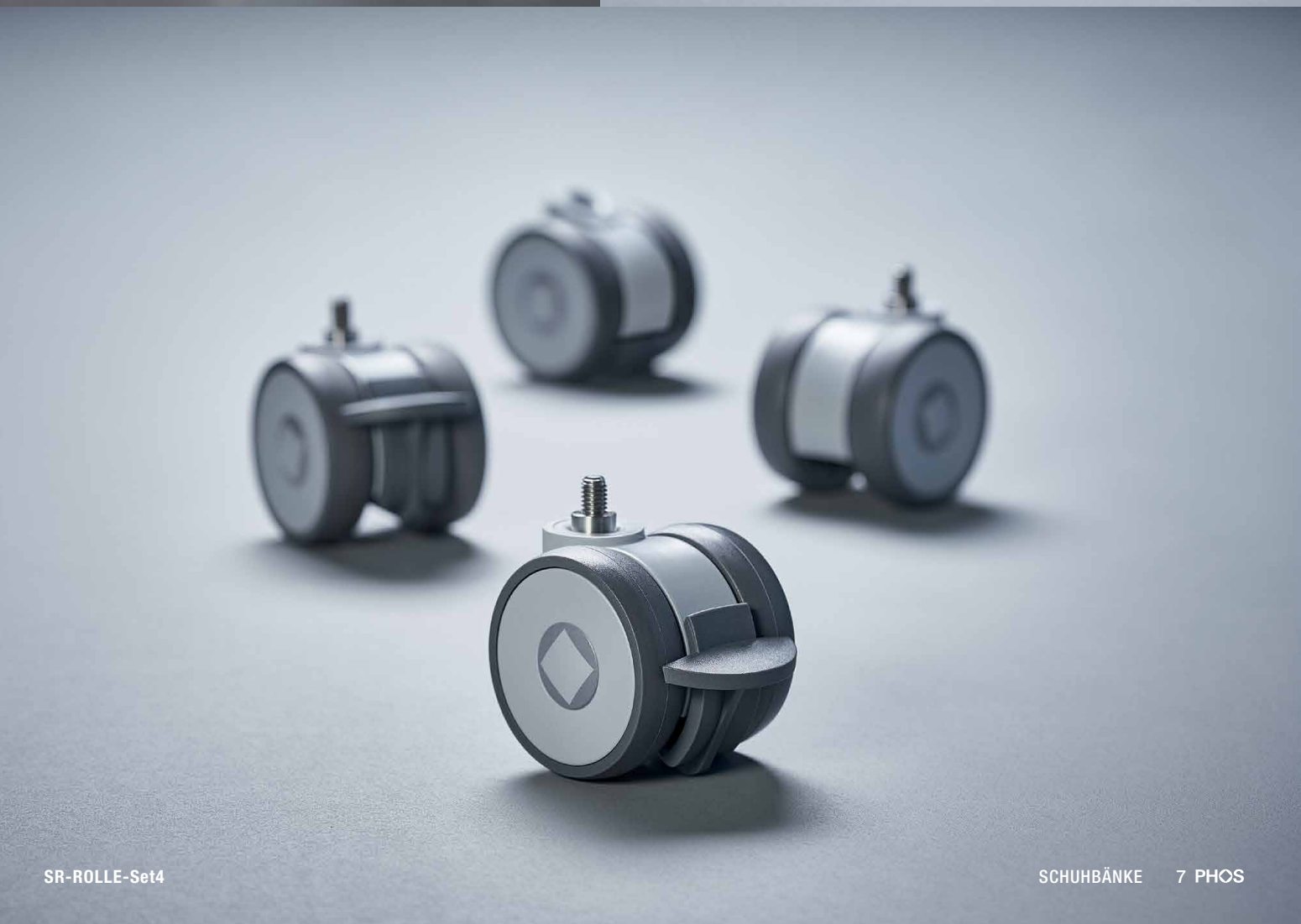

SR-ROLLE-Set4

BODENROLLEN / LENKROLLEN

Solide, hochwertige Doppel-Lenkrollen (um 360° drehbar) aus verschleißbeständigem Polyamid. Sehr gutes Laufverhalten und geringes Fahrgeräusch. Die Rollen werden anstelle der Füße montiert (mit M6 Gewinde) – dadurch ergibt sich eine Erhöhung von 4,5 cm. Tragfähigkeit von 50 kg / Rolle.

SR-ROLLE-Set4	Verpackungseinheit: vier Bodenrollen, davon zwei mit Bremse.
SR-ROLLE-Set6	Verpackungseinheit: sechs Bodenrollen, davon drei mit Bremse.

Bodenrolle ohne Bremse:

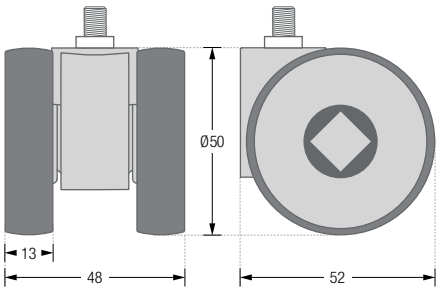

Bodenrolle mit Bremse:

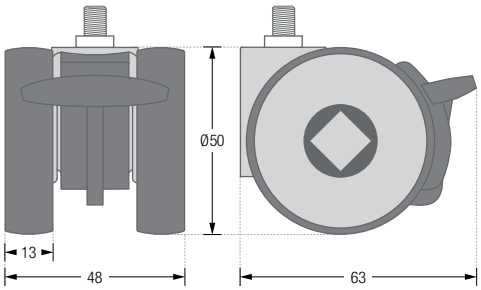

PHOS Design und PHOS Produkte sind durch Marken- und Urheberrecht geschützt. © PHOS Design GmbH, Karlsruhe, 2023