# SCHUHREGALE

# SCHUHREGALE
## DESIGN-ÜBERSICHT

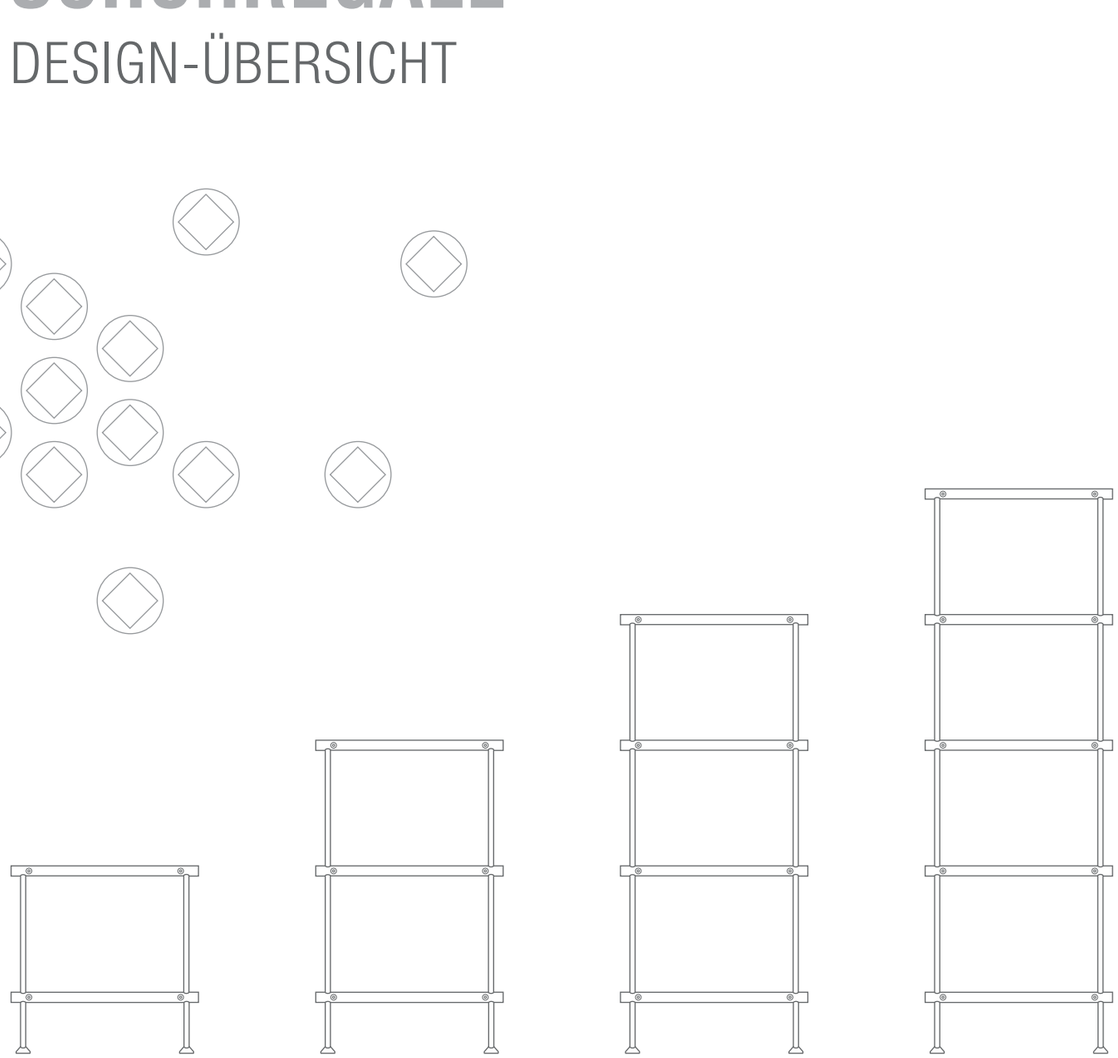

**SCHUHREGALE* SR-2**

**BREITE 62–142 CM**
**HÖHE 30 CM**
2 Regalböden,
unterer höhenverstellbar
siehe Seite 3 und 5.

**SCHUHREGALE* SR-3**

**BREITE 32–142 CM**
**HÖHE 50 CM**
3 Regalböden,
2 untere höhenverstellbar
siehe Seite 3 und 5.

**SCHUHREGALE* SR-4**

**BREITE 32–142 CM**
**HÖHE 70 CM**
4 Regalböden,
3 untere höhenverstellbar
siehe Seite 7 und 11.

**SCHUHREGALE* SR-5**

**BREITE 32–142 CM**
**HÖHE 90 CM**
5 Regalböden,
4 untere höhenverstellbar
siehe Seite 7 und 11.

Schuhregal **SR300-3** Breite 32 cm, siehe Seite 3.
Schuhregale **SR300-4 / -5** Breite 32 cm, siehe Seite 7.

Schuhregal **SR400-3** Breite 42 cm, siehe Seite 3.
Schuhregale **SR400-4 / -5** Breite 42 cm, siehe Seite 7.

Schuhregal **SR500-3** Breite 52 cm, siehe Seite 3.
Schuhregale **SR500-4 / -5** Breite 52 cm, siehe Seite 7.

Schuhregale **SR600-2 / -3** Breite 62 cm, siehe Seite 3.
Schuhregale **SR600-4 / -5** Breite 62 cm, siehe Seite 7.

Schuhregale **SR700-2 / -3** Breite 72 cm, siehe Seite 3.
Schuhregale **SR700-4 / -5** Breite 72 cm, siehe Seite 7.

Schuhregale **SR800-2 / -3** Breite 82 cm, siehe Seite 3.
Schuhregale **SR800-4 / -5** Breite 82 cm, siehe Seite 7.

Schuhregale **SR900-2 / -3** Breite 92 cm, siehe Seite 3.
Schuhregale **SR900-4 / -5** Breite 92 cm, siehe Seite 7.

Schuhregale **SR1000-2 / -3** Breite 102 cm, siehe Seite 3.
Schuhregale **SR1000-4 / -5** Breite 102 cm, siehe Seite 7.

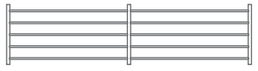

Schuhregale **SR1200-2 / -3** Breite 122 cm, siehe Seite 5.
Schuhregale **SR1200-4 / -5** Breite 122 cm, siehe Seite 11.

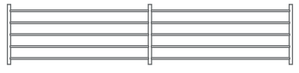

Schuhregale **SR1400-2 / -3** Breite 142 cm, siehe Seite 5.
Schuhregale **SR1400-4 / -5** Breite 142 cm, siehe Seite 11.

*Auch in individuellen Maßen oder mit Bodenrollen erhältlich.

Individuelle Maße erhältlich.

Auch mit Eichenholz-Ablage erhältlich.

Optional können die Schuhregale mit Bodenrollen ausgestattet werden, siehe Seite 13.

# SCHUHREGALE

Hochwertige Schuhregale aus Edelstahl massiv, gebürstet, seidig-matt handgeschliffen. Individuell positionierbare Regalböden (wobei der oberste Regalboden ein Fixelement darstellt). Mit höhenverstellbaren Füßen* zum Ausgleich von Bodenunebenheiten. Das klare, zeitlose und zurückhaltende Design lässt sich mit jeder Inneneinrichtung kombinierenden und ist ein langlebiger Begleiter. In Kombination mit den PHOS-Garderoben ergeben sich vielfältige Gestaltungsmöglichkeiten. In verschiedenen Standard-Höhen und -Breiten erhältlich.

Schuhregale mit zwei Regalböden, Höhe 30 cm.
Unterer Regalboden höhenverstellbar:

| | |
|---|---|
| **SR600-2** | Ausführung in 62 cm Breite. |
| **SR700-2** | Ausführung in 72 cm Breite. |
| **SR800-2** | Ausführung in 82 cm Breite. |
| **SR900-2** | Ausführung in 92 cm Breite. |
| **SR1000-2** | Ausführung in 102 cm Breite. |

Schuhregale mit drei Regalböden, Höhe 50 cm.
Mittlerer und unterer Regalboden höhenverstellbar

| | |
|---|---|
| **SR300-3** | Ausführung in 32 cm Breite. |
| **SR400-3** | Ausführung in 42 cm Breite. |
| **SR500-3** | Ausführung in 52 cm Breite. |
| **SR600-3** | Ausführung in 62 cm Breite. |
| **SR700-3** | Ausführung in 72 cm Breite. |
| **SR800-3** | Ausführung in 82 cm Breite. |
| **SR900-3** | Ausführung in 92 cm Breite. |
| **SR1000-3** | Ausführung in 102 cm Breite. |

Produktbeispiel SR800-2 Seitenansicht:

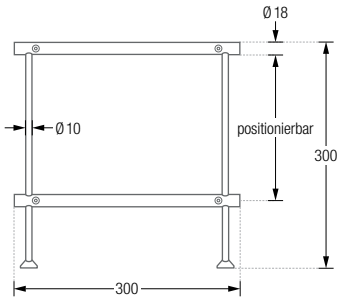


Produktbeispiel SR800-3 Seitenansicht:

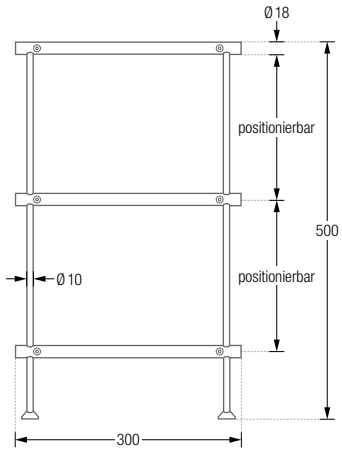


Produktbeispiel SR800-2 / -3 Draufsicht:

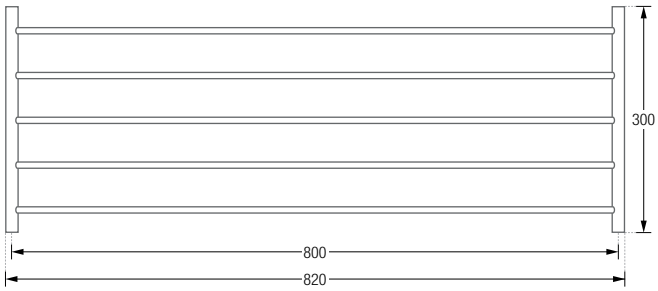


*Mit hochwertigen POM-Auflageflächen / Bodenschonern (schwarz) ausgestattet.

Individuelle Maße erhältlich.

Auch mit Eichenholz-Ablage erhältlich.

Optional können die Schuhregale mit Bodenrollen ausgestattet werden, siehe Seite 13.

# SCHUHREGALE

Hochwertige Schuhregale aus Edelstahl massiv, gebürstet, seidig-matt handgeschliffen. Individuell positionierbare Regalböden (wobei der oberste Regalboden ein Fixelement darstellt). Mit höhenverstellbaren Füßen* zum Ausgleich von Bodenunebenheiten. Das klare, zeitlose und zurückhaltende Design lässt sich mit jeder Inneneinrichtung kombinierenden und ist ein langlebiger Begleiter. In Kombination mit den PHOS-Garderoben ergeben sich vielfältige Gestaltungsmöglichkeiten. In verschiedenen Standard-Höhen und -Breiten erhältlich. Ab einer Breite von mehr als einem Meter ist ein Zwischenträger integriert.

Schuhregale mit zwei Regalböden, Höhe 30 cm.
Unterer Regalboden höhenverstellbar:

**SR1200-2** Ausführung in 122 cm Breite.
**SR1400-2** Ausführung in 142 cm Breite.

Schuhregale mit drei Regalböden, Höhe 50 cm.
Mittlerer und unterer Regalboden höhenverstellbar:

**SR1200-3** Ausführung in 122 cm Breite.
**SR1400-3** Ausführung in 142 cm Breite.

Produktbeispiel SR1200-2 Seitenansicht:

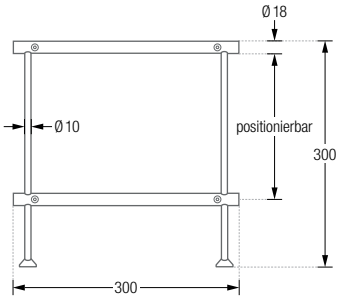


Produktbeispiel SR1200-3 Seitenansicht:

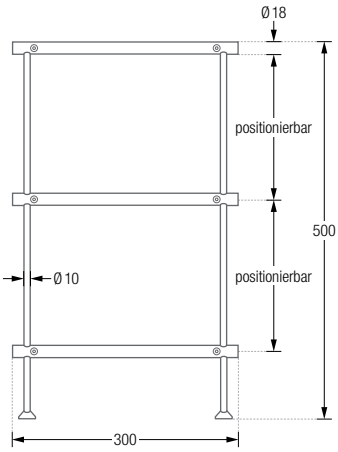


Produktbeispiel SR1200-2 / -3 Draufsicht:

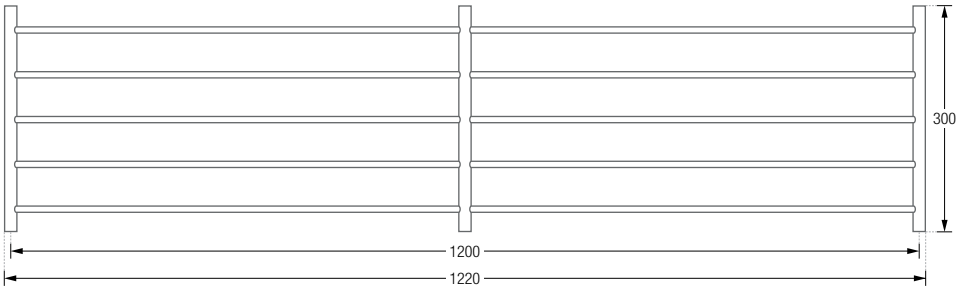


*Mit hochwertigen POM-Auflageflächen / Bodenschonern (schwarz) ausgestattet.

# SCHUHREGALE

Hochwertige Schuhregale aus Edelstahl massiv, gebürstet, seidig-matt handgeschliffen. Individuell positionierbare Regalböden (wobei der oberste Regalboden ein Fixelement darstellt). Mit höhenverstellbaren Füßen* zum Ausgleich von Bodenunebenheiten. Das klare, zeitlose und zurückhaltende Design lässt sich mit jeder Inneneinrichtung kombinierenden und ist ein langlebiger Begleiter. In Kombination mit den PHOS-Garderoben ergeben sich vielfältige Gestaltungsmöglichkeiten. In verschiedenen Standard-Höhen und -Breiten erhältlich.

Schuhregale mit vier Regalböden, Höhe 70 cm.
Drei untere Regalböden höhenverstellbar:

| | |
|---|---|
| **SR300-4** | Ausführung in 32 cm Breite. |
| **SR400-4** | Ausführung in 42 cm Breite. |
| **SR500-4** | Ausführung in 52 cm Breite. |
| **SR600-4** | Ausführung in 62 cm Breite. |
| **SR700-4** | Ausführung in 72 cm Breite. |
| **SR800-4** | Ausführung in 82 cm Breite. |
| **SR900-4** | Ausführung in 92 cm Breite. |
| **SR1000-4** | Ausführung in 102 cm Breite. |

Schuhregale mit fünf Regalböden, Höhe 90 cm.
Vier untere Regalböden höhenverstellbar:

| | |
|---|---|
| **SR300-5** | Ausführung in 32 cm Breite. |
| **SR400-5** | Ausführung in 42 cm Breite. |
| **SR500-5** | Ausführung in 52 cm Breite. |
| **SR600-5** | Ausführung in 62 cm Breite. |
| **SR700-5** | Ausführung in 72 cm Breite. |
| **SR800-5** | Ausführung in 82 cm Breite. |
| **SR900-5** | Ausführung in 92 cm Breite. |
| **SR1000-5** | Ausführung in 102 cm Breite. |

Produktbeispiel SR800-4 Seitenansicht:

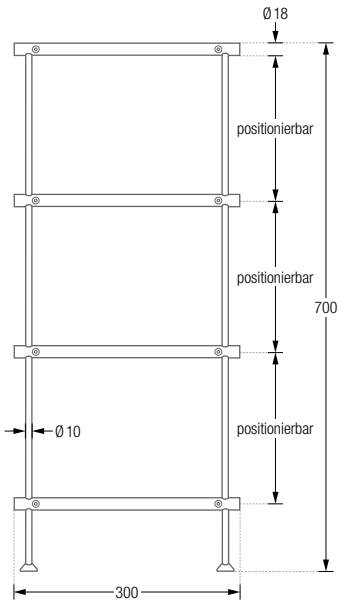


Produktbeispiel SR800-5 Seitenansicht:

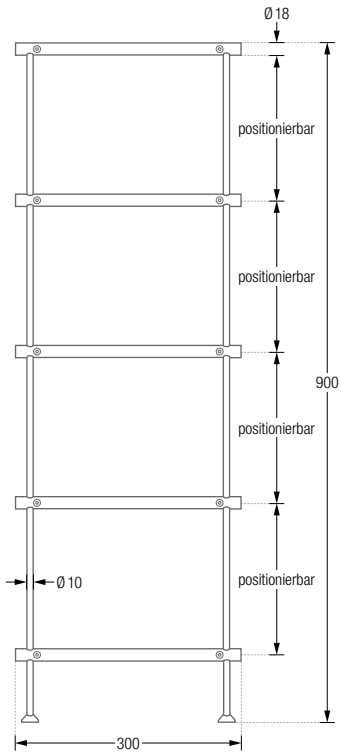


Produktbeispiel SR800-4 / -5 Draufsicht:

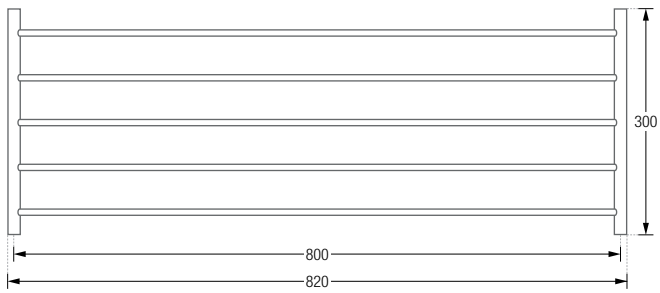


*Mit hochwertigen POM-Auflageflächen / Bodenschonern (schwarz) ausgestattet.

# SCHUHREGALE

Hochwertige Schuhregale aus Edelstahl massiv, gebürstet, seidig-matt handgeschliffen. Individuell positionierbare Regalböden (wobei der oberste Regalboden ein Fixelement darstellt). Mit höhenverstellbaren Füßen* zum Ausgleich von Bodenunebenheiten. Das klare, zeitlose und zurückhaltende Design lässt sich mit jeder Inneneinrichtung kombinierenden und ist ein langlebiger Begleiter. In Kombination mit den PHOS-Garderoben ergeben sich vielfältige Gestaltungsmöglichkeiten. In verschiedenen Standard-Höhen und -Breiten erhältlich. Ab einer Breite von mehr als einem Meter ist ein Zwischenträger integriert.

Schuhregale mit vier Regalböden, Höhe 70 cm.
Drei untere Regalböden höhenverstellbar:

**SR1200-4** Ausführung in 122 cm Breite.
**SR1400-4** Ausführung in 142 cm Breite.

Schuhregale mit fünf Regalböden, Höhe 90 cm.
Vier untere Regalböden höhenverstellbar:

**SR1200-5** Ausführung in 122 cm Breite.
**SR1400-5** Ausführung in 142 cm Breite.

Produktbeispiel SR1200-4 Seitenansicht:

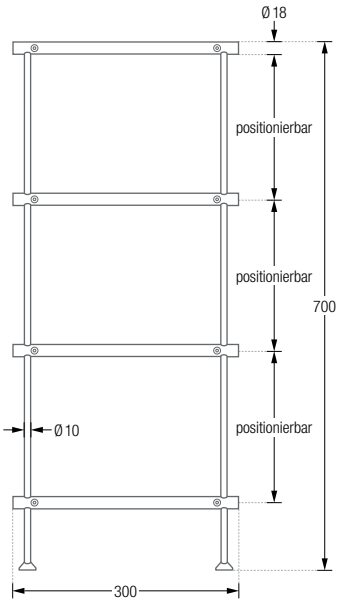


Produktbeispiel SR1200-5 Seitenansicht:

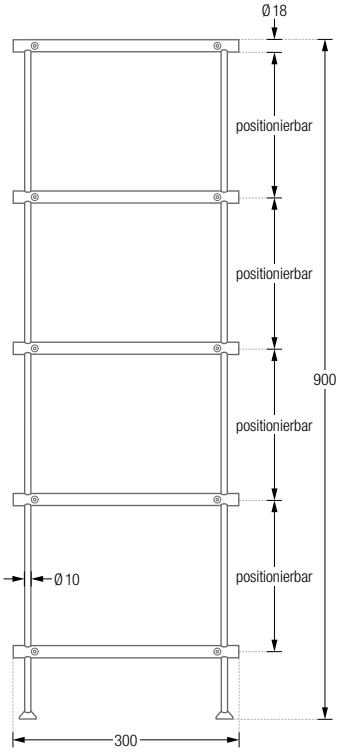


Produktbeispiel SR1200-4 / -5 Draufsicht:

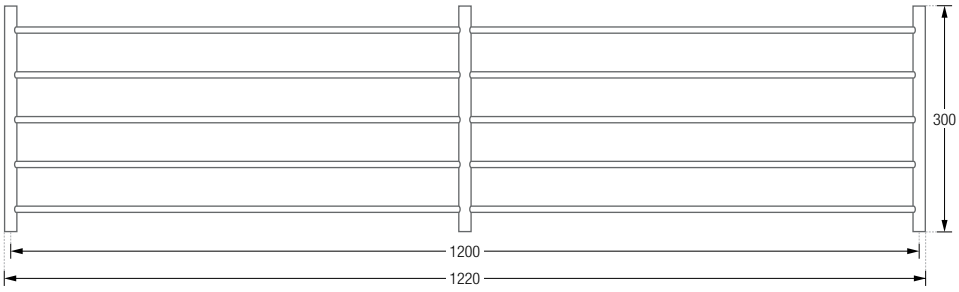


*Mit hochwertigen POM-Auflageflächen / Bodenschonern (schwarz) ausgestattet.

**SR-ROLLE** MIT BREMSE

**SR-ROLLE** OHNE BREMSE

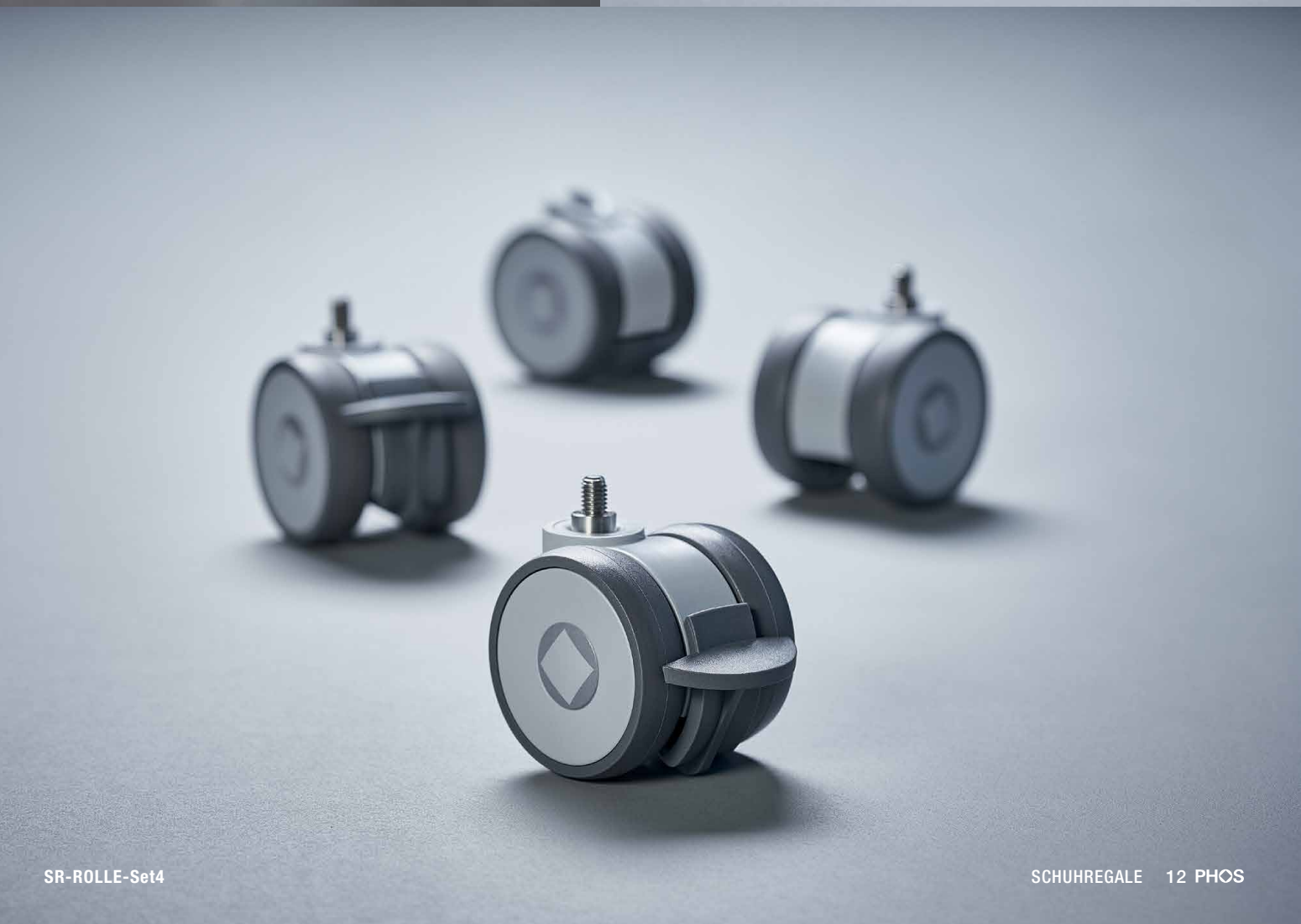

**SR-ROLLE-Set4**

# BODENROLLEN / LENKROLLEN

Solide, hochwertige Doppel-Lenkrollen (um 360° drehbar) aus verschleißbeständigem Polyamid. Sehr gutes Laufverhalten und geringes Fahrgeräusch. Die Rollen werden anstelle der Füße montiert (mit M6 Gewinde) – dadurch ergibt sich eine Erhöhung von 4,5 cm. Tragfähigkeit von 50 kg / Rolle.

| | |
|---|---|
| SR-ROLLE-Set4 | Verpackungseinheit: vier Bodenrollen, davon zwei mit Bremse. |
| SR-ROLLE-Set6 | Verpackungseinheit: sechs Bodenrollen, davon drei mit Bremse. |

Bodenrolle ohne Bremse:

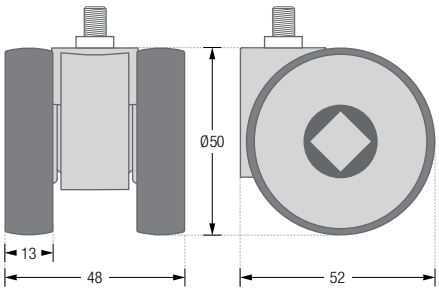


Bodenrolle mit Bremse:

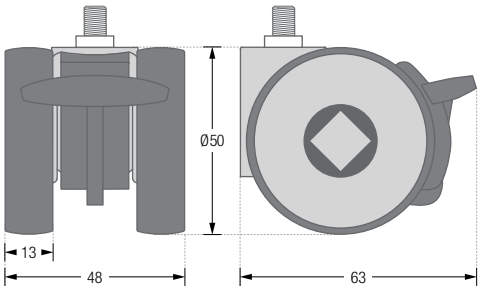


PHOS Design und PHOS Produkte sind durch Marken- und Urheberrecht geschützt. © PHOS Design GmbH, Karlsruhe, 2023